# Градостроительный план земельного участка N

| Р | Ф | - | 3 | 3 | - | 2 | - | 0 | 2 | - | 1 | - | 0 | 0 | - | 2 | 0 | 2 | 6 | - | 0 | 0 | 1 | 3 | - | 0 |
|---|---|---|---|---|---|---|---|---|---|---|---|---|---|---|---|---|---|---|---|---|---|---|---|---|---|---|

Градостроительный план земельного участка подготовлен на основании ***заявления Комитета по управлению муниципальным имуществом администрации округа Муром (вх. № 195-06-13 от 26.01.2026 г.)***

(реквизиты заявления правообладателя земельного участка, иного лица в случае, предусмотренном частью 1.1 статьи 57.3 Градостроительного кодекса Российской Федерации, с указанием Ф.И.О. заявителя - физического лица, либо реквизиты заявления и наименование заявителя - юридического лица о выдаче градостроительного плана земельного участка)

Местонахождение земельного участка

***Владимирская область,***

(субъект Российской Федерации)

***г.о. округ Муром***

(муниципальный район или городской округ)

***д. Коржавино***

(поселение)

Описание границ земельного участка (образуемого земельного участка):

| Обозначение (номер) характерной точки | Перечень координат характерных точек в системе координат, используемой для ведения Единого государственного реестра недвижимости | |
|---|---|---|
| | X | Y |
| 1 | 132594,05 | 318058,48 |
| 2 | 132619,93 | 318069,21 |
| 3 | 132618,87 | 318071,32 |
| 4 | 132611,37 | 318086,39 |
| 5 | 132588,07 | 318074,39 |
| 1 | 132594,05 | 318058,48 |

Кадастровый номер земельного участка (при наличии) или в случае, предусмотренном частью 1.1 статьи 57.3 Градостроительного кодекса Российской Федерации, условный номер образуемого земельного участка на основании утвержденных проекта межевания территории и (или) схемы расположения земельного участка или земельных участков на кадастровом плане территории:
***33:15:001507:552***

Площадь земельного участка
***489 кв. м***

Информация о расположенных в границах земельного участка объектах капитального строительства:

***Отсутствуют объекты капитального строительства***

Информация о границах зоны планируемого размещения объекта капитального строительства в соответствии с утвержденным проектом планировки территории (при наличии):

***Проект планировки и межевания территории не утвержден***

| Обозначение (номер) характерной точки | Перечень координат характерных точек в системе координат, используемой для ведения Единого государственного реестра недвижимости | |
|---|---|---|
| | X | Y |
| - | - | - |

Реквизиты проекта планировки территории и (или) проекта межевания территории в случае, если земельный участок расположен в границах территории, в отношении которой утверждены проект планировки территории и (или) проект межевания территории:

***Документация по планировке территории не утверждена***

(указывается в случае, если земельный участок расположен в границах территории, в отношении которой утверждены проект планировки территории и (или) проект межевания территории)

Градостроительный план подготовлен: ***И.о. начальника Управления архитектуры и градостроительства администрации округа Муром Е.В. Ершова***

(Ф.И.О. должность уполномоченного лица, наименование органа)

М.П. (при наличии) _____ (подпись) / ***Е.В. Ершова*** / (расшифровка подписи)

Дата выдачи 09.02.2026

(ДД.ММ.ГГГГ)

# Схема расположения земельных участков

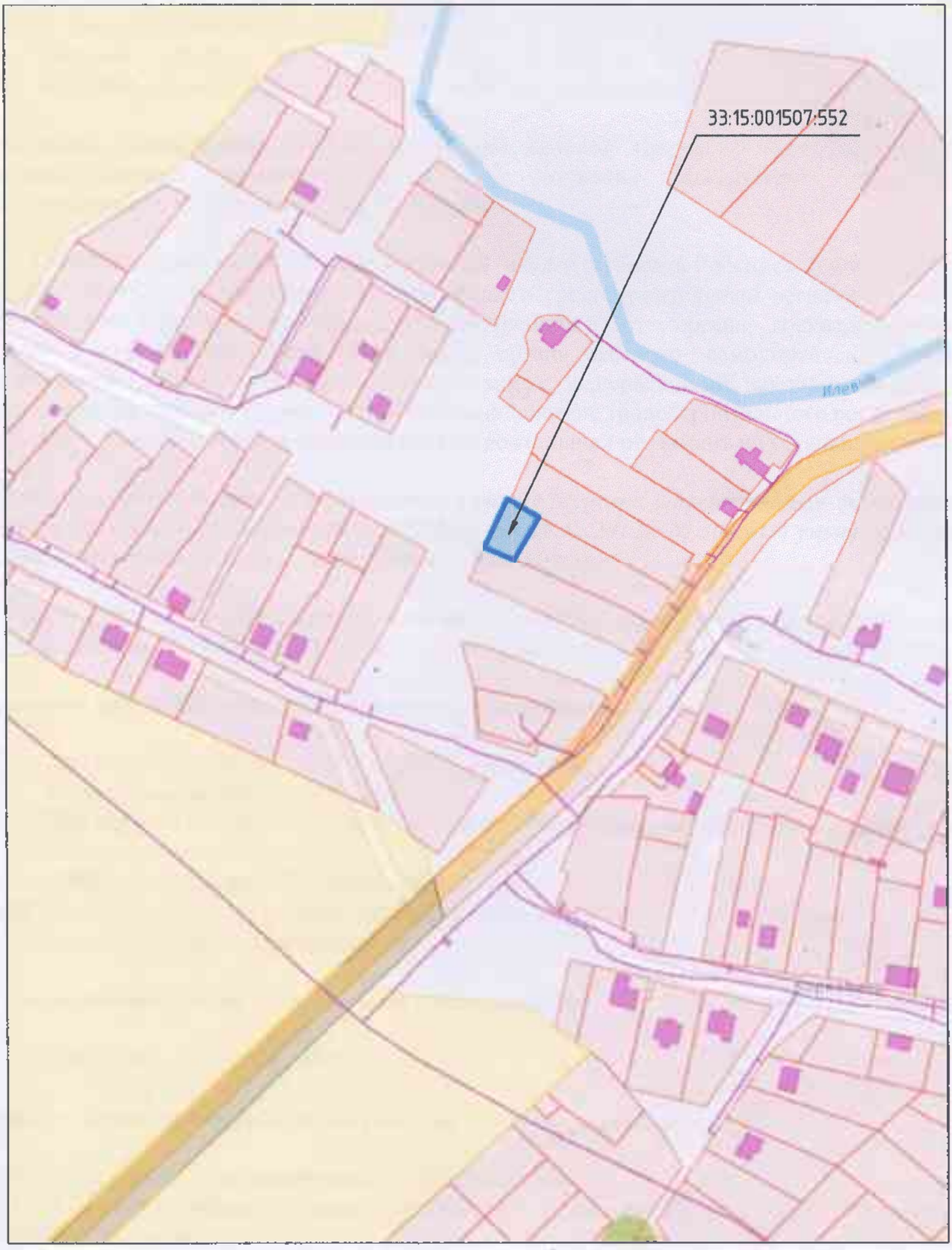


Экспликация объектов капитального строительства

| №/п | Название | Кадастровый (условный) номер | Правоустанавливающие документы |
|---|---|---|---|
| - | - | - | - |

- Точка подключения к водопроводу – требуется уточнить в составе тех.условий
- Точка подключения к канализации – требуется уточнить в составе тех.условий
- Точка подключения к тепловым сетям – требуется уточнить в составе тех.условий

# Чертеж градостроительного плана земельного участка кадастровый номер 33:15:001507:552

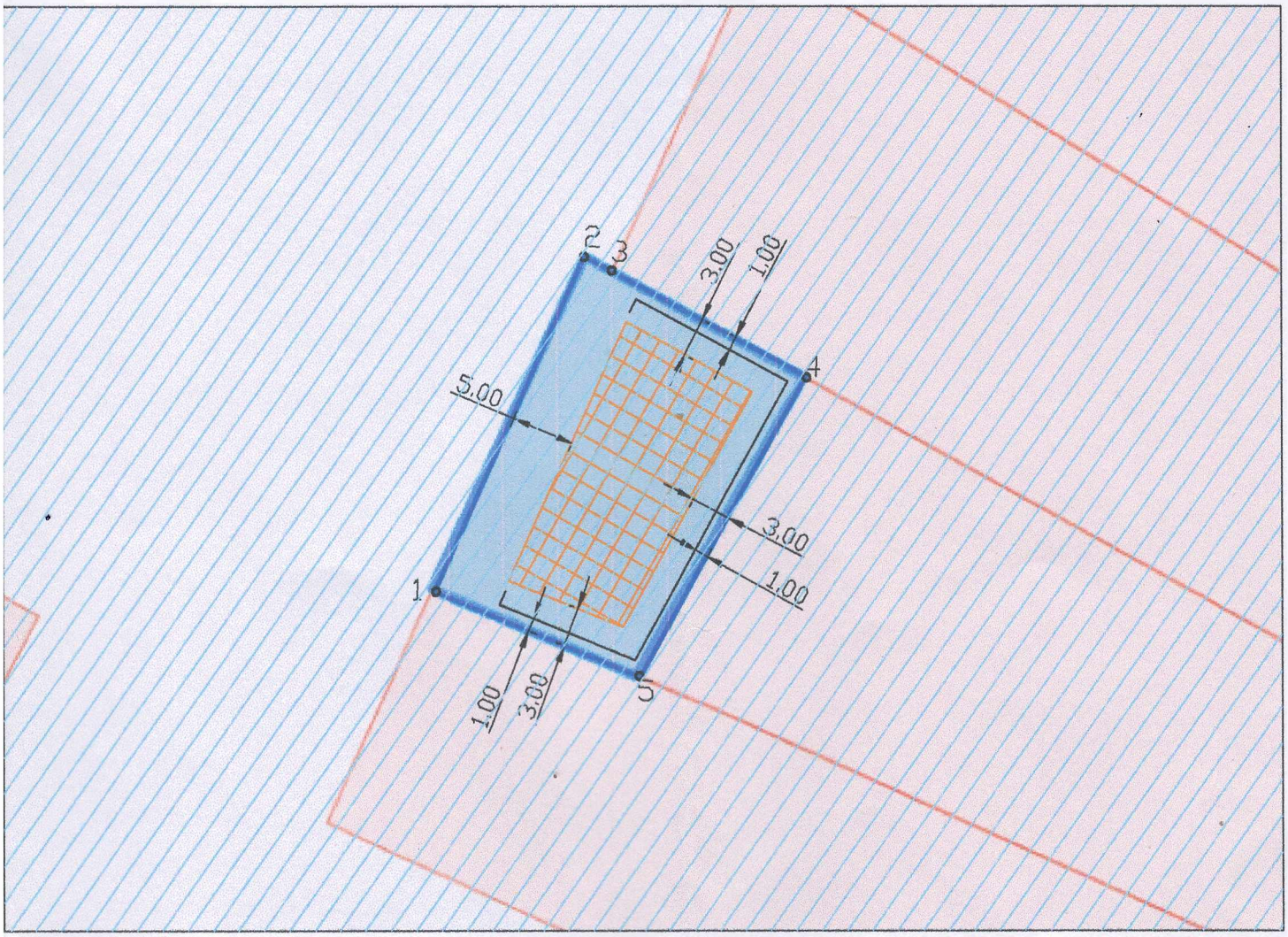


Условные обозначения

Граница земельного участка

Границы, в пределах которых разрешается строительство объектов капитального строительства

Минимальные отступы от границ земельного участка

Линия минимального отступа от границы земельного участка для хозяйственных построек

Зона санитарной охраны источника хозяйственно-питьевого водоснабжения скважины №4 (4) третьего пояса МУП о. Муром "Водопровод и канализация" в д. Александровка Муромского района Владимирской области, реестровый номер 33:00-6.760

Зона санитарной охраны артезианской скважины № 79553 (3 пояс) МУП «Производственное жилищное ремонтное эксплуатационное предприятие № 3» в мкр. Вербовский г. Муром Владимирской области, реестровый номер 33:00-6.628

Зона санитарной охраны подземного источника питьевого водоснабжения – скважина № 2/10 третьего пояса , МУП о. Муром «Водопровод и канализация» в д. Александровка Муромского района Владимирской области, реестровой номер 33:00-6.754

Зона санитарной охраны источника хозяйственно-питьевого водоснабжения скважины № 3818/179 (№9) третьего пояса, МУП округа Муром "Водопровод и канализация", расположенная по адресу: Владимирская область, Муромский район, д. Александровка, реестровой номер 33:00-6.763

Зона санитарной охраны артезианской скважины № 34600 (3 пояс) МУП «Производственное жилищное ремонтное эксплуатационное предприятие № 3» в мкр. Вербовский г. Муром Владимирской области, реестровый номер 33:00-6.630

Зона санитарной охраны источника хозяйственно-питьевого водоснабжения скважины №3 (3) третьего пояса, МУП округа Муром "Водопровод и канализация", расположенная по адресу: Владимирская область, Муромский район, д. Александровка, реестровый номер 33:15-6.439

Площадь – 489 кв.м. (0,0489 га)

Чертеж(и) градостроительного плана земельного участка разработан(ы) на топографической основе в масштабе 1:500

| Чертеж(и) градостроительного плана земельного участка разработан(ы) Управлением архитектуры и градостроительства администрации округа Муром | Разработчики | Подпись | Дата | Местоположение земельного участка |
|---|---|---|---|---|
| | Главный специалист УАиГ И.Д. Никитина | | 30.01.2026 | Российская Федерация, Владимирская область, г.о. округ Муром, д. Коржавино, ул. Центральная |
| | И.о.начальника УАиГ Е.В. Ершова | | | |

2. Информация о градостроительном регламенте либо требованиях к назначению, параметрам и размещению объекта капитального строительства на земельном участке, на который действие градостроительного регламента не распространяется или для которого градостроительный регламент не устанавливается:

***Земельный участок расположен в территориальной зоне Ж1.2. Зона застройки индивидуальными жилыми домами в сельских населенных пунктах. Градостроительный регламент установлен.***

2.1. Реквизиты акта органа государственной власти субъекта Российской Федерации, органа местного самоуправления, содержащего градостроительный регламент либо реквизиты акта федерального органа государственной власти, органа государственной власти субъекта Российской Федерации, органа местного самоуправления, иной организации, определяющего в соответствии с федеральными законами порядок использования земельного участка, на который действие градостроительного регламента не распространяется или для которого градостроительный регламент не устанавливается:

***«Правила землепользования и застройки в округе Муром», утвержденные решением Совета народных депутатов округа Муром от 29.12.2012г. № 301 «Об утверждении Правил землепользования и застройки в округе Муром»***

2.2. Информация о видах разрешенного использования земельного участка основные виды разрешенного использования земельного участка:

***Основные виды разрешенного использования земельного участка:***

- 2.1 Для индивидуального жилищного строительства;
- 2.3 Блокированная жилая застройка;
- 2.2 Для ведения личного подсобного хозяйства (приусадебный земельный участок);
- 13.2 Ведение садоводства;
- 3.1.1 Предоставление коммунальных услуг;
- 12.0 Земельные участки (территории) общего пользования;
- 12.0.2 Благоустройство территории.

***Вспомогательные виды разрешённого использования:***

- 5.1.3 Площадки для занятия спортом.

***Условно разрешенные виды использования земельного участка:***

- 2.1.1 Малоэтажная многоквартирная жилая застройка;
- 3.1.2 Административные здания организаций, обеспечивающих предоставление коммунальных услуг;
- 3.2.2 Оказание социальной помощи населению;
- 3.2.3 Оказание услуг связи;
- 3.3 Бытовое обслуживание;
- 3.4.1 Амбулаторно-поликлиническое обслуживание;
- 3.4.2 Стационарное медицинское обслуживание;
- 3.5.1 Дошкольное, начальное и среднее общее образование;
- 3.6.1 Объекты культурно-досуговой деятельности;
- 3.6.2 Парки культуры и отдыха;

- 3.7.1 Осуществление религиозных обрядов;
- 3.7.2 Религиозное управление и образование;
- 3.10.1 Амбулаторное ветеринарное обслуживание;
- 4.1 Деловое управление;
- 4.4 Магазины;
- 4.6 Общественное питание;
- 4.7 Гостиничное обслуживание;
- 5.1.4 Оборудованные площадки для занятий спортом;
- 8.3 Обеспечение внутреннего правопорядка;
- 12.0.1 Улично-дорожная сеть;
- 3.2.4 Общежития;
- 13.1 Ведение огородничества.

2.3. Предельные (минимальные и (или) максимальные) размеры земельного участка и предельные параметры разрешенного строительства, реконструкции объекта капитального строительства, установленные градостроительным регламентом для территориальной зоны, в которой расположен земельный участок:

| Предельные (минимальные и (или) максимальные) размеры земельных участков, в том числе их площадь | | | Минимальные отступы от границ земельного участка в целях определения мест допустимого размещения зданий, строений, сооружений, за пределами которых запрещено строительство зданий, строений, сооружений | Предельное количество этажей и (или) предельная высота зданий, строений, сооружений | Максимальный процент застройки в границах земельного участка, определяемый как отношение суммарной площади земельного участка, которая может быть застроена, ко всей площади земельного участка | Требования к архитектурным решениям объектов капитального строительства, расположенным в границах территории исторического поселения федерального или регионального значения | Иные показатели |
|---|---|---|---|---|---|---|---|
| 1 | 2 | 3 | 4 | 5 | 6 | 7 | 8 |
| Длина, м | Ширина, м | Площадь, м$^2$ или га | | | | | |
| Не установлено | Не установлено | Минимальный размер земельного участка - 100 кв. м. | Минимальный отступ от границ земельных участков - 3 м. Минимальный отступ от красной линии улицы устанавливается по | Для ИЖС – 3 этажа<br>Для | 60% по надземной части объекта | - | 1. При размещении зданий и сооружений должны соблюдаться требования технических регламентов. |

| | | | | | | | |
|---|---|---|---|---|---|---|---|
| | | Максимальный размер земельного участка - 2000 кв. м.<br><br>Максимальный размер земельного участка для блокированной жилой застройки – не устанавливается | линии застройки кварталов. В условиях сложившейся застройки при реконструкции существующего здания, отступы от границ земельного участка, отличные от установленного, принимаются по контуру существующего здания. Минимальный отступ от границ земельного участка со смежными земельными участками, для блокированной жилой застройки – не устанавливается.<br>Для ИЖС или садового дома: В случае реконструкции объекта капитального строительства на 2-х и более земельных участках, при отсутствии возможности их объединения, отступы от смежной границы этих земельных участков не устанавливаются.<br>Минимальный отступ от границ земельного участка до хозяйственной постройки (гаража, сарая т.д.) - 1 м, для бани - 4 м, расстояние от надворного туалета до стен соседнего дома необходимо принимать не менее 12 м.<br>Дом должен отстоять от красной линии улиц не менее чем на 5 м. Размещение хозяйственных построек по линии застройки запрещается. Расстояние от хозяйственных построек до красной линии улиц и проездов должно быть не менее 5 м (согласно СП 30-102-99. Планировка и застройка территорий малоэтажного жилищного строительства) | хозяйственных построек – 1 надземный этаж | | | 2. Индивидуальные емкости для слива и накопления сточных вод размещаются в границах земельного участка застройщика.<br>3. Иные параметры - в соответствии с требованиями технических регламентов, сводов правил, норм градостроительного проектирования, с учётом требований санитарных норм и правил. |

2.4. Требования к назначению, параметрам и размещению объекта капитального строительства на земельном участке, на который действие градостроительного регламента не распространяется или для которого градостроительный регламент не устанавливается (за исключением случая, предусмотренного пунктом 7.1 части 3 статьи 57.3 Градостроительного кодекса Российской Федерации):

| Причины отнесения земельного участка к виду земельного участка, на который действие градостроительного регламента не распространяется или для которого градостроительный регламент не устанавливается | Реквизиты акта, регулирующего использование земельного участка | Требования к использованию земельного участка | Требования к параметрам объекта капитального строительства | | | Требования к размещению объектов капитального строительства | |
|---|---|---|---|---|---|---|---|
| | | | Предельное количество этажей и (или) предельная высота зданий, строений, сооружений | Максимальный процент застройки в границах земельного участка, определяемый как отношение суммарной площади земельного участка, которая может быть застроена, ко всей площади земельного участка | Иные требования к параметрам объекта капитального строительства | Минимальные отступы от границ земельного участка в целях определения мест допустимого размещения зданий, строений, сооружений, за пределами которых запрещено строительство зданий, строений, сооружений | Иные требования к размещению объектов капитального строительства |
| 1 | 2 | 3 | 4 | 5 | 6 | 7 | 8 |
| | | | | | | | |

2.5. Предельные параметры разрешенного строительства, реконструкции объекта капитального строительства, установленные положением об особо охраняемых природных территориях, в случае выдачи градостроительного плана земельного участка в отношении земельного участка, расположенного в границах особо охраняемой природной территории:

| Причины отнесения земельного участка к виду земельного участка для которого градостроительный регламент не устанавливается | Реквизиты Положения об особо охраняемой природной территории | Реквизиты утвержденной документации по планировке территории | Зонирование особо охраняемой природной территории (да/нет) | | | | | | | | |
|---|---|---|---|---|---|---|---|---|---|---|---|
| | | | Функциональная зона | Виды разрешенного использования земельного участка | | Требования к параметрам объекта капитального строительства | | | Требования к размещению объектов капитального строительства | |
| | | | | Основные виды разрешенного использования | Вспомогательные виды разрешенного использования | Предельное количество этажей и (или) предельная высота зданий, строений, сооружений | Максимальный процент застройки в границах земельного участка, определяемый как отношение суммарной площади земельного участка, которая может быть застроена, ко всей площади земельного участка | Иные требования к параметрам объекта капитального строительства | Минимальные отступы от границ земельного участка в целях определения мест допустимого размещения зданий, строений, сооружений, за пределами которых запрещено строительство зданий, строений, сооружений | Иные требования к размещению объектов капитального строительства |
| 1 | 2 | 3 | 4 | 5 | 6 | 7 | 8 | 9 | 10 | 11 |
| - | - | - | - | - | - | - | - | - | - | - |

3. Информация о расположенных в границах земельного участка объектах капитального строительства и объектах культурного наследия

3.1. Объекты капитального строительства

*N Не имеется*, *Не имеется*,
(согласно чертежу(ам) градостроительного плана) (назначение объекта капитального строительства, этажность, высотность, общая площадь, площадь застройки)

инвентаризационный или кадастровый номер -

3.2. Объекты, включенные в единый государственный реестр объектов культурного наследия (памятников истории и культуры) народов Российской Федерации

N *Информация отсутствует*, *Информация отсутствует*,
(согласно чертежу(ам) градостроительного плана) (назначение объекта капитального строительства, этажность, высотность, общая площадь, площадь застройки)

-

(наименование органа государственной власти, принявшего решение о включении
выявленного объекта культурного наследия в реестр, реквизиты этого решения)

регистрационный номер в реестре - *от* -
(дата)

4. Информация о расчетных показателях минимально допустимого уровня обеспеченности территории объектами коммунальной, транспортной, социальной инфраструктур и расчетных показателях максимально допустимого уровня территориальной доступности указанных объектов для населения в случае, если земельный участок расположен в границах территории, в отношении которой предусматривается осуществление деятельности по комплексному развитию территории:

| Информация о расчетных показателях минимально допустимого уровня обеспеченности территории | | | | | | | | |
|---|---|---|---|---|---|---|---|---|
| Объекты коммунальной инфраструктуры | | | Объекты транспортной инфраструктуры | | | Объекты социальной инфраструктуры | | |
| Наименование вида объекта | Единица измерения | Расчетный показатель | Наименование вида объекта | Единица измерения | Расчетный показатель | Наименование вида объекта | Единица измерения | Расчетный показатель |
| 1 | 2 | 3 | 4 | 5 | 6 | 7 | 8 | 9 |
| | | | | | | | | |
| Информация о расчетных показателях максимально допустимого уровня территориальной доступности | | | | | | | | |
| Наименование вида объекта | Единица измерения | Расчетный показатель | Наименование вида объекта | Единица измерения | Расчетный показатель | Наименование вида объекта | Единица измерения | Расчетный показатель |
| 1 | 2 | 3 | 4 | 5 | 6 | 7 | 8 | 9 |
| | | | | | | | | |

5. Информация об ограничениях использования земельного участка, в том числе если земельный участок полностью или частично расположен в границах зон с особыми условиями использования территорий:

Земельный участок полностью расположен в границах ***зоны санитарной охраны источника хозяйственно-питьевого водоснабжения скважины №4 (4) третьего пояса МУП о. Муром "Водопровод и канализация" в д. Александровка Муромского района Владимирской области, реестровый номер 33:00-6.760.***

Земельный участок полностью расположен в границах ***зоны санитарной охраны артезианской скважины № 79553 МУП «Производственное жилищное ремонтное***

***эксплуатационное предприятие № 3» в мкр. Вербовский г. Муром Владимирской области (3 пояс), реестровый номер 33:00-6.628.***

Земельный участок полностью расположен в границах ***зоны санитарной охраны подземного источника питьевого водоснабжения - скважина № 2/10 третьего пояса, МУП о. Муром «Водопровод и канализация» в д. Александровка Муромского района Владимирской области, реестровый номер 33:00-6.754.*** ЗСО подземного источника питьевого водоснабжения скважины №10 третьего пояса проходит на расстоянии 3371,0 м от устья скважины.

Земельный участок полностью расположен в границах ***зоны санитарной охраны источника хозяйственно-питьевого водоснабжения скважины № 3818/179 (№9) третьего пояса, МУП округа Муром "Водопровод и канализация", расположенная по адресу: Владимирская область, Муромский район, д. Александровка, реестровый номер 33:00-6.763.*** ЗСО подземного источника питьевого водоснабжения скважины №3818/179 (№9) третьего пояса проходит на расстоянии 3371,0 м от устья скважины.

Земельный участок полностью расположен в границах ***зоны санитарной охраны артезианской скважины № 34600 (3 пояс) МУП «Производственное жилищное ремонтное эксплуатационное предприятие № 3» в мкр. Вербовский г. Муром Владимирской области, реестровый номер 33:00-6.630.***

Земельный участок полностью расположен в границах ***зоны санитарной охраны источника хозяйственно-питьевого водоснабжения скважины №3 (3) третьего пояса, МУП округа Муром "Водопровод и канализация", расположенная по адресу: Владимирская область, Муромский район, д. Александровка, реестровый номер 33:15-6.439.***

В зонах санитарной охраны подземного источника питьевого водоснабжения третьего пояса запрещается:

- размещение складов горюче-смазочных материалов, ядохимикатов и минеральных удобрений, обуславливающих опасность химического загрязнения подземных вод;
- размещение объектов, обуславливающих опасность микробного загрязнения подземных вод;
- применения ядохимикатов и удобрений для ухода за земельными насаждениями;
- закачка отработанных вод в подземные горизонты, подземного складирования твердых отходов и разработки недр земли.

6. Информация о границах зон с особыми условиями использования территорий, если земельный участок полностью или частично расположен в границах таких зон:

| Наименование зоны с особыми условиями использования территории с указанием объекта, в отношении которого установлена такая зона | Перечень координат характерных точек в системе координат, используемой для ведения Единого государственного реестра недвижимости | | |
|---|---|---|---|
| | Обозначение (номер) характерной точки | X | Y |
| 1 | 2 | 3 | 4 |
| ***Зона санитарной охраны источника хозяйственно-питьевого водоснабжения скважины №4 (4) третьего пояса МУП о.*** | - | - | - |

| | | | |
|---|---|---|---|
| *Муром "Водопровод и канализация" в д. Александровка Муромского района Владимирской области, реестровый номер 33:00-6.760* | | | |
| *Зона санитарной охраны артезианской скважины № 79553 МУП «Производственное жилищное ремонтное эксплуатационное предприятие № 3» в мкр. Вербовский г. Муром Владимирской области (3 пояс), реестровый номер 33:00-6.628* | - | - | - |
| *Зона санитарной охраны подземного источника питьевого водоснабжения - скважина № 2/10 третьего пояса, МУП о. Муром «Водопровод и канализация» в д. Александровка Муромского района Владимирской области, реестровый номер 33:00-6.754* | - | - | - |
| *Зона санитарной охраны источника хозяйственно-питьевого водоснабжения скважины № 3818/179 (№9) третьего пояса, МУП округа Муром "Водопровод и канализация", расположенная по адресу: Владимирская область, Муромский район, д. Александровка, реестровый номер 33:00-6.763* | - | - | - |

| | | | |
|---|---|---|---|
| ***Зона санитарной охраны артезианской скважины № 34600 (3 пояс) МУП «Производственное жилищное ремонтное эксплуатационное предприятие № 3» в мкр. Вербовский г. Муром Владимирской области, реестровый номер 33:00-6.630*** | - | - | - |
| ***Зона санитарной охраны источника хозяйственно-питьевого водоснабжения скважины №3 (3) третьего пояса, МУП округа Муром "Водопровод и канализация", расположенная по адресу: Владимирская область, Муромский район, д. Александровка, реестровый номер 33:15-6.439*** | - | - | - |

7. Информация о границах публичных сервитутов: ***Информация отсутствует***

| Обозначение (номер) характерной точки | Перечень координат характерных точек в системе координат, используемой для ведения Единого государственного реестра недвижимости | |
|---|---|---|
| | X | Y |
| - | - | - |

8. Номер и (или) наименование элемента планировочной структуры, в граница которого расположен земельный участок: ***Кадастровый квартал - 33:15:001507***

9. Информация о возможности подключения (технологического присоединения) объектов капитального строительства к сетям инженерно-технического обеспечения (за исключением сетей электроснабжения), определяемая с учетом программ комплексного развития систем коммунальной инфраструктуры поселения, муниципального округа, городского округа (при их наличии), в состав которой входят сведения о максимальной нагрузке в возможных точках подключения (технологического присоединения) к таким сетям, а также сведения об организации, представившей данную информацию

– АО «Газпром газораспределение Владимир»: ***точка присоединения к системе – газопровод среднего давления, максимальная нагрузка подключения – нет сведений.***
– МУП «МТС «Окская»: ***возможность подключения к сетям водоснабжения имеется, к сетям водоотведения отсутствует, максимальная нагрузка подключения водопровода – нет сведений.***

10. Реквизиты нормативных правовых актов субъекта Российской Федерации, муниципальных правовых актов, устанавливающих требования к благоустройству территории
***Правила по обеспечению чистоты, порядка и благоустройства на территории округа Муром, надлежащему содержанию расположенных на них объектов, утвержденные решением Совета народных депутатов округа Муром № 378 от 29.08.2017г.***

11. Информация о красных линиях: ***Информация отсутствует***

| Обозначение (номер) характерной точки | Перечень координат характерных точек в системе координат, используемой для ведения Единого государственного реестра недвижимости | |
|---|---|---|
| | X | Y |
| - | - | - |

12. Информация о требованиях к архитектурно-градостроительному облику объекта капитального строительства: ***Требования к архитектурно-градостроительному облику объекта капитального строительства не установлены***

| N | Требования к архитектурно-градостроительному облику объекта капитального строительства | Показатель |
|---|---|---|
| 1 | 2 | 3 |
| - | - | - |

Приложение (в случае, указанном в части 3.1 статьи 57.3 Градостроительного кодекса Российской Федерации)